BARIL
PROJET

Vue Explosée / *Exploded View*
O40-1006-1PL-xx

* xx signifie que la couleur du fini doit être spécifiée / xx means that the finish color must be specified

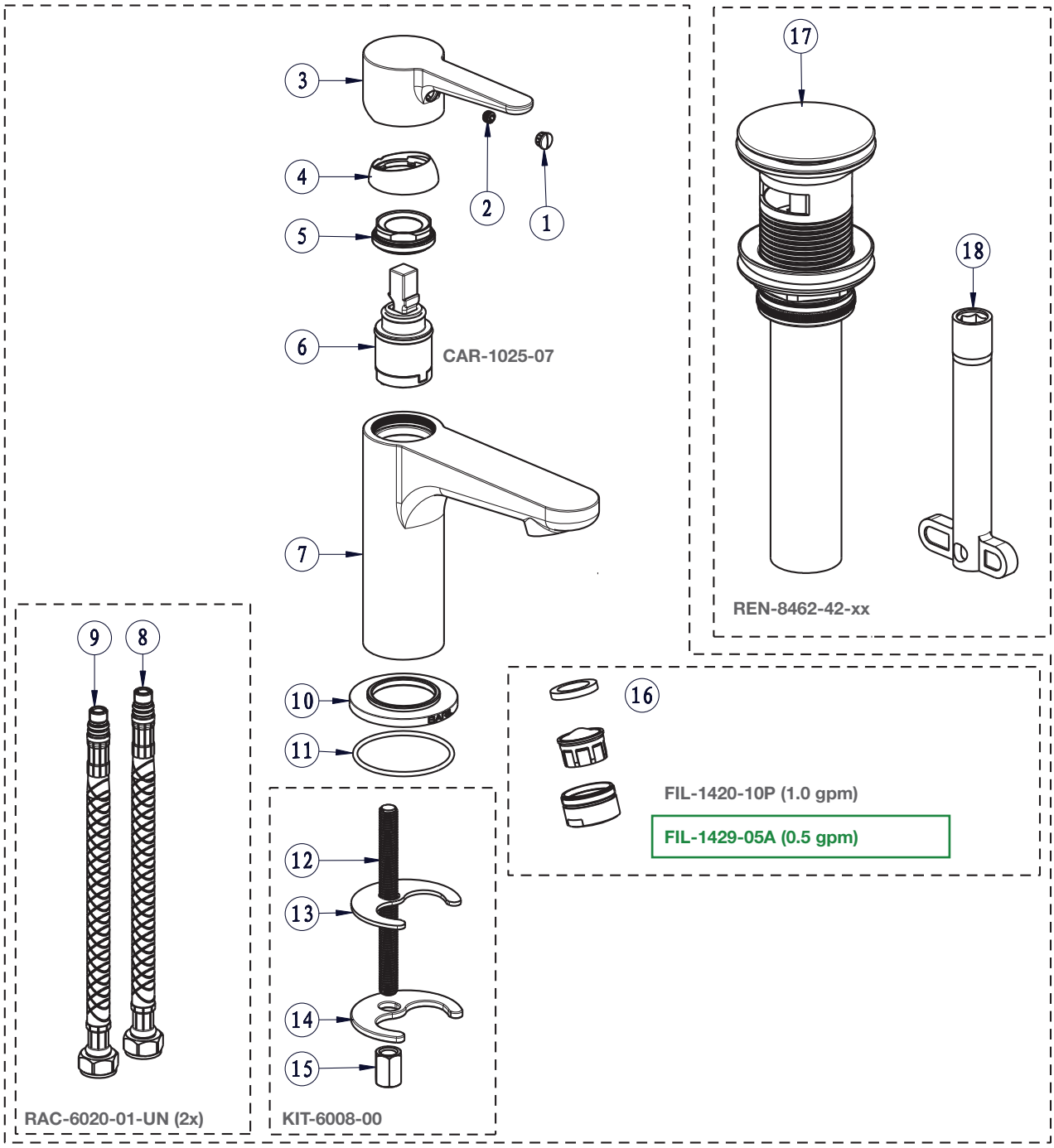

Date: 2025-07-03

Version: A1 **Cartouche / *Cartridge*:** CAR-1025-07

CE DOCUMENT CONTIENT DES INFORMATIONS CONFIDENTIELLES ET DE PROPRIÉTÉ INTELECTUELLE. IL NE PEUT ÉTRE REPRODUIT, DIVULGUÉ À DES TIERS OU UTILISÉ SANS AUTHORISATION ÉCRITE PRÉALABLE.
THIS DOCUMENT CONTAINS CONFIDENTIAL AND PROPRIETARY INFORMATION. IT MAY MOT BE REPRODUCED, DISCLOSED TO OTHERS OR USED WITHOUT PRIOR WRITTEN PERMISSION.